PRACOWNIA PROJEKTOWA

KOLBEK-BUD-PLAN sp.zo.o.

78-100 Kołobrzeg ul. Narutowicza 17 NIP-671-00-11-424

tel.\fax /094/354 05 62 e-mail: kolbekbud@poczta.onet.pl

OPIS ROBÓT REMONTOWYCH

OBIEKT : BUDYNEK GMINNEGO OŚRODKA KULTURY W USTRONIU MORSKIM

TEMAT : REMONT WEWNĘTRZNEJ INSTALACJI C.O., OCIEPLENIE ŚCIAN ZEWNĘTRZNYCH, WYMIANA OKIEN.

ADRES : DZIAŁKA BUDOWLANA NR 33
UL. NADBRZEŻNA 20, 78-111 USTRONIE MORSKIE

WŁAŚCICIEL: GMINA USTRONIE MORSKIE
UL. ROLNA 2, 78-111 USTRONIE MORSKIE

OPRACOWAŁ:

mgr inż. Maciej Grzebielucha
Uprawnienia budowlane do projektowania i kierowania robotami budowlanymi bez ograniczeń w specjalności konstrukcyjno - budowlanej nr ewid. ZAP / 0110 / PW OK / 05

STAROSTWO POWIATOWE
w Kołobrzegu
Załącznik do zgłoszenia robót budowlanych
znak B-7352 -529/08
z dnia 10.07.2008 r.
pieczątka i podpis

Zdzisław Grzebielucha
78-100 KOŁOBRZEG, ul. 6 Dywizji Piechoty 77/2
Upr. bud. § 5 ust. 2 i § 13 ust. 1 pkt. 4 lit. a
Nr-A/P/BA/308/29/84 wyd. przez WBPPA i MS Kołobrzeg

CZŁONEK: IZBY INŻYNIERÓW BUDOWNICTWA
KOŁOBRZEG CZERWIEC 2008 ROK

Egz. ...1...

1.0. OGÓLNY OPIS BUDYNKU OŚRODKA ZDROWIA.

Budynek Gminnego Ośrodka Kultury został zrealizowany w latach osiemdziesiątych ubiegłego stulecia. Budynek jest dwukondygnacyjny, natomiast skrzydło zachodnie jest jednokondygnacyjne. Budynek jest nie podpiwniczony. Budynek posiada fundamenty bezpośrednie, żelbetowe. Ściany zewnętrzne i wewnętrzne wybudowano z materiałów budowlanych drobnowymiarowych. Stropy częściowo wykonano z płyty stropowej prefabrykowanej typu „Żerań", częściowo są wylewane na mokro. Schody wewnętrzne wykonano jako żelbetowe wylewane na mokro. Budynek posiada stropodach z dachem płaskim, pokrytym papą. Budynek posiada elewację wykonaną jako tynk cementowo – wapienny kategorii IV. Budynek posiada stolarkę okienną i drzwiową drewnianą typową. Budynek posiada wewnętrzną instalację elektryczną podłączoną do sieci zewnętrznej. Budynek posiada również wewnętrzną instalację wodno – kanalizacyjną podłączoną do zewnętrznych sieci wodno – kanalizacyjnych. Budynek posiada wewnętrzną instalację centralnego ogrzewania zasilaną z kotłowni miejscowej. Wysokość budynku mierzona w najwyższym miejscu wynosi 8,60 m Budynek jest użytkowany zgodnie z przeznaczeniem.

2.0. OPIS ROBÓT REMONTOWYCH

Opis robót elewacyjnych:
Ocieplenie ścian budynku należy wykonać w systemie ISPO 100 zgodnie z Instrukcją Instytutu Techniki budowlanej nr 334/96. Do wykonania ocieplenia ścian należy użyć następujących materiałów budowlanych montowanych w poniższej kolejności:
- płyty styropianowe samogasnące np. FS 10 o wymiarach 600 mm x 1200 mm.
- kleje do klejenia płyt styropianowych np. Klaismann RB – 01.
- kołki mocujące do płyt styropianowych M10, o długości 180 mm w ilości 6 szt/m^2 ocieplenia.
- klej do wtapiania siatki z włókna szklanego np. Klaismann BR – o2.
- siatka (tkanina szklana) do zbrojenia warstwy ochronnej na styropianie.
- druga warstwa siatki (tkaniny szklanej) do wysokości 2,0 m od listwy startowej.
- gładź wyrównująca całość ściany elewacji wykonana klejem np. Klaismann RB – 02.
- farba elewacyjna np. Klaismann w kolorach odtwarzających obecną kolorystykę budynku.

Opis robót związanych z wymiana stolarki okiennej.
Istniejącą stolarkę okienną ze względu na jej zniszczenie biologiczne należy wymienić na stolarkę okienną wykonaną z PVC. Nowo montowane okna powinny posiadać te same wymiary, tą samą architekturę i tą samą kolorystykę co istniejące okna. Istniejące okna drewniane należy zdemontować ostrożnie, by nie naruszyć stabilności nadproży i by nie uszkodzić węgarków. W ten sam sposób należy zdemontować parapety okienne. Nowe okna należy zamocować do muru za pomocą dybli dystansowych i kołków mocujących w ilości co najmniej 12 sztuk na obwód okna. Wolne przestrzenie pomiędzy murem a ramą okienną należy wypełnić pianką pouliteranową. Po zamontowaniu okna należy zamontować parapety okienne z konglomeratu za pomocą systemowych uchwytów do ściany. Ubytki tynku powstałe przy wymianie okien należy uzupełnić i pomalować w kolorach pomieszczeń.

Opis robót remontowych wewnętrznej instalacji centralnego ogrzewania.

Zakres robót remontowych wewnętrznej instalacji centralnego ogrzewania nie obejmuje remontu kotłowni centralnego ogrzewania. Kotłownia centralnego ogrzewania została zmodernizowana w 2006 roku.
Istniejące poziomy i piony centralnego ogrzewania należy zdemontować i po tej samej trasie należy zamontować nowe rury centralnego ogrzewania. Montowane rury centralnego ogrzewania powinny posiadać tą samą średnicę co rury zdemontowane.
Istniejące grzejniki centralnego ogrzewania należy zdemontować, oczyścić mechanicznie i chemicznie i ponownie zamontować. Mocowanie wydłużek i punktów stałych należy wykonać w tych samych miejscach co pierwotnie. Wykonując remont wewnętrznej instalacji centralnego ogrzewania ze względu na postęp techniczny i technologiczny dopuszcza się stosowanie wyrobów budowlanych innych niż użyto w stanie pierwotnym.

3.0. UWAGI KOŃCOWE.

Roboty remontowe będą wykonane w zakresie określonym przez art. 29. ust.2, punkt 1 Prawa Budowlanego.
Roboty budowlane murowe, tynkowe, rusztowaniowe, instalacyjne i inne należy wykonać w zakresie technologii dopuszczalnych tolerancji zgodnie z odpowiednimi dla poszczególnych grup robót „ Warunkami technicznymi wykonania i odbioru robót".
Roboty budowlane należy wykonywać pod nadzorem osoby uprawnionej.

mgr inż. Maciej Grzebielucha
Uprawnienia budowlane do projektowania
i kierowania robotami budowlanymi
bez ograniczeń
w specjalności konstrukcyjno-budowlanej
nr ewid. ZAP / 0110 / PW/OK / 05

Zdzisław Grzebielucha
78-100 KOŁOBRZEG, ul. 6 Dywizji Piechoty
Upr. bud. § 5 ust. 2 i § 13 ust. 1 pkt
Nr-A/P/B/6300/26/84 wyd. przez WBPPA i

INFORMACJA DOTYCZĄCA BEZPIECZEŃSTWA I OCHRONY ZDROWIA NA BUDOWIE

Adres obiektu, nr działki – 33, ul. Nadbrzeżna, Budynek Gminnego Ośrodka Kultury w Ustroniu Morskim

Imię i nazwisko inwestora – Urząd Gminy Ustronie Morskie

Adres inwestora – ul. Rolna 2, 78-111Ustronie Morskie

Imię i nazwisko projektanta sporządzającego informacje

.... Maciej Grzebielucha

Uprawnienia budowlane do projektowania i kierowania robotami budowlanymi

Adres projektanta ....

w specjalności konstrukcyjno - budowlanej

nr ewid. ZAP / 0110 / PW OK / 05

Zdzisław Grzebieluch[illegible]a

78-100 KOŁOBRZEG, ul. 6 Dywizji Piechoty 77/2

[illegible]

[illegible] wyd. przez [illegible] i NB Koszalin

INFORMACJE O PRZEWIDYWANYCH ZAGROŻENIACH DLA ŚRODOWISKA ORAZ HIGIENY I ZDROWIA UŻYTKOWNIKÓW

Inwestycja nie zalicza się do mogących pogorszyć stan środowiska .

INFORMACJA DOTYCZĄCA ZASAD ZACHOWANIA BEZPIECZEŃSTWA I OCHRONY ZDROWIA

Zakres robót dla całego zamierzenia budowlanego

Przedmiotem prac budowlanych jest wykonanie robót remontowych polegających na wykonaniu ocieplenia ścian zewnętrznych, wymiany stolarki okiennej i remontu wewnętrznej instalacji centralnego ogrzewania w budynku Gminnego Ośrodka Kultury zlokalizowanego na działce 33 w Ustroniu Morskim przy ulicy Nadbrzeżnej 20.
Będą to prace budowlane izolacyjne, okładzinowe, dekarskie, montażowe, rusztowaniowe instalacyjne i inne.

Wskazanie elementów zagospodarowania działki lub terenu , które stanowią zagrożenia bezpieczeństwa i zdrowia ludzi .

Na terenie prowadzonych prac budowlanych wystąpią następujące zagrożenia bezpieczeństwa i zdrowia pracowników zgodnie z art. 21 ust. 2 Prawa Budowlanego :
stwarzających ryzyko upadku z wysokości .

Informacje o wydzieleniu i oznakowaniu miejsca prowadzenia robót , stosownie do rodzaju zagrożenia .

Oznakowanie miejsc szczególnie stwarzających zagrożenie bezpieczeństwa i zdrowia pracowników prowadzących roboty budowlane uwzględnia się w planie zagospodarowania terenu :
- ogrodzenie terenu /wydzielenie terenu w którym prowadzone są roboty budowlane /
- urządzenie pomieszczeń higieniczno – sanitarnych i socjalnych
- doprowadzenie energii elektrycznej , wody , oraz unieszkodliwiania odpadów komunalnych
- urządzenie składowiska materiałów

Teren budowy powinien być wygrodzony ogrodzeniem trwałym uniemożliwiającym wstęp osobom trzecim . Granice działki powinny być oznakowane za pomocą tablic ostrzegawczych . Przejścia i strefy niebezpieczne należy oznakować znakami ostrzegawczymi lub znakami zakazu . Wyznaczenie miejsc postojowych na terenie budowy dla pojazdów używanych w trakcie wykonywania robót . Przygotować drogi komunikacyjne dla sprzętu . Należy wyznaczyć , utwardzić i odwodnić miejsce składowania materiałów i gruzu .Strefę tą należy wygrodzić i oznakować .Odpady , gruz , należy usuwać w sposób ograniczający ich rozrzut i pylenie . W czasie wykonywania robót rozbiórkowych sposobem zmechanizowanym , wszystkie osoby i maszyny powinny znajdować się poza strefą niebezpieczną .

Informacje o sposobie prowadzenia instruktażu pracowników przed przystąpieniem do realizacji robót szczególnie niebezpiecznych .

Przed przystąpieniem do realizacji robót szczególnie niebezpiecznych należy bezwzględnie :
- nie wolno dopuścić do pracy pracownika nie posiadającego wymaganych kwalifikacji , lub potrzebnych umiejętności jej wykonania , a także dostatecznej znajomości przepisów ,oraz zasad bezpieczeństwa i higieny pracy /szkolenia wstępne i okresowe /
  szkolenie wstępne obejmuje instruktaż ogólny , instruktaż stanowiskowy ,szkolenie podstawowe / potwierdzone na piśmie , odnotowane w aktach osobowych pracownika / .
- szkolenie okresowe / zakończone egzaminem sprawdzającym /
- przeprowadzić szkolenie na terenie budowy w zakresie niezbędnych środkach bezpieczeństwa , jakie należy stosować w czasie trwania prac .
- przeprowadzić szkolenie pracowników bezpośrednio na stanowisku pracy

- przeprowadzenia szkolenia pracowników w zakresie środków ochrony indywidualnej , oraz ich stosowania zgodnie z przeznaczeniem .

Określenie zasad postępowania w przypadku wystąpienia zagrożenia

W razie stwierdzenia bezpośredniego zagrożenia dla życia lub zdrowia pracowników , osoba kierująca pracownikami niezwłocznie wstrzymuje prace i podejmuje działania w celu usunięcia zagrożenia . Na budowie należy zorganizować punkt pierwszej pomocy .

Konieczność stosowania przez pracowników środków ochrony indywidualnej , zabezpieczających przed skutkami zagrożenia :

Należy przeszkolić pracowników przed przystąpieniem do robót budowlanych w zakresie stosowania indywidualnych środków ochrony takich jak ;
- sprzęt chroniący przed upadkiem z wysokości
- sprzęt ochronny – rękawice ochronne
- ochrona oczu i twarzy – okulary ochronne
- ochrona słuchu – wkładki lub nauszniki przeciwhałasowe
- sprzęt ochrony układu oddechowego – półmaski filtrująco - pochłaniające
- odzież ochronna
- obuwie ochronne – buty z okuciami nosków

Zasady bezpośredniego nadzoru nad pracami szczególnie niebezpiecznymi , przez wyznaczenie w tym celu osoby .

1. osoba kierująca pracownikami , będąca jednocześnie pracodawcą :

- organizowanie pracy w sposób zapewniający bezpieczne i higieniczne warunki pracy
- zapewnienie systematycznych kontroli stanu bezpieczeństwa i higieny pracy , oraz ustalenie sposobu rejestracji nieprawidłowości i metody ich usuwania .
- zapewnienie przestrzegania przepisów , oraz zasad bhp , wydawania poleceń
- zapewnienie wykonywania nakazów , wystąpień , decyzji i zarządzeń wydawanych przez organy nadzoru nad warunkami pracy
- ocenianie i dokumentowanie ryzyka zawodowego , występującego na terenie budowy , przy określonych pracach , oraz stosować niezbędne środki profilaktyczne zmniejszające ryzyko .
- udostępnienie pracownikom do stałego korzystania z aktualnych instrukcji bezpieczeństwa i higieny pracy .
- organizowanie stanowisk pracy zgodnie z przepisami i zasadami bezpieczeństwa i higieny pracy
- dbanie o sprawność środków ochrony indywidualnej , oraz ich stosowanie zgodnie z przeznaczeniem
- organizowanie , przygotowanie i prowadzenie prac , uwzględniając zabezpieczenie pracowników przed wypadkami przy pracy , chorobami zawodowymi i innymi chorobami związanymi z warunkami środowiska pracy .
- dbanie o bezpieczeństwo i higieniczny stan pomieszczeń pracy i wyposażenia technicznego a także o sprawność środków ochrony zbiorowej i ich stosowania zgodnie z przeznaczeniem .
- egzekwowanie przestrzegania przez pracowników przepisów i zasad bezpieczeństwa i higieny pracy .
- zapewnienie wykonania zaleceń lekarza sprawującego opiekę zdrowotną nad pracownikami
- w razie stwierdzenia bezpośredniego zagrożenia dla życia lub zdrowia pracowników , niezwłocznie wstrzymanie prac i podjęcie działań w celu usunięcia tego zagrożenia .

2 Osoba kierująca pracownikami , nie będąca pracodawcą :

- organizowanie stanowisk pracy zgodnie z przepisami i zasadami bezpieczeństwa i higieny pracy .
- dbanie o sprawność środków ochrony indywidualnej , oraz ich stosowanie zgodnie z przeznaczeniem .

- organizowanie , przygotowanie i przeprowadzenie prac uwzględniając zabezpieczenie pracowników przed wypadkami przy pracy , chorobami zawodowymi i innymi chorobami związanymi z warunkami środowiska pracy .
- dbanie o bezpieczeństwo i higieniczny stan pomieszczeń pracy i wyposażenia technicznego a także o sprawność środków ochrony zbiorowej i ich stosowania zgodnie z przeznaczeniem.
- egzekwowania przestrzegania przez pracowników przepisów i zasad bezpieczeństwa i higieny pracy .
- zapewnienie wykonania zaleceń lekarza sprawującego opiekę zdrowotną nad pracownikami
- w razie stwierdzenia bezpośredniego zagrożenia dla życia lub zdrowia pracowników , niezwłoczne wstrzymanie prac i podjęcie działań w celu usunięcia tego zagrożenia .

Wskazanie środków technicznych i organizacyjnych , zapobiegających niebezpieczeństwu wynikającemu z wykonania robót budowlanych w strefach szczególnie zagrażających zdrowiu , lub ich sąsiedztwie , w tym zapewniających bezpieczną i sprawną komunikację , umożliwiającą szybką ewakuację na wypadek pożaru , awarii i innych zagrożeń .

Na budowie w widocznym miejscu należy wywiesić tablicę budowy z następującymi

Adresami	**telefonami**
- najbliższy punkt lekarski	- pogotowie tel. 999
- najbliższa straż pożarna	- 998
- posterunek policji	- 997
- najbliższy punkt telefoniczny	- biuro
- pogotowie gazowe	- 992
- pogotowie energetyczne	- 991

Przed przystąpieniem do robót , należy bezwzględnie wydzielić strefy niebezpieczne , jak również oznakować plac budowy tablicami ostrzegawczymi i znakami zakazu .
Osoba nadzorująca prace , powinna mieć dostęp do łączności telefonicznej .
W strefie niebezpiecznej należy wydzielić drogi komunikacyjne , zapewniające bezpieczną i szybką komunikację .

Wskazanie miejsca przechowywania dokumentacji budowy .

Dokument budowy :
Dziennik budowy , dokumentacja techniczna , znajduje się na terenie budowy - u Inwestora .

mgr inż. Maciej Grzebielucha
Uprawnienia budowlane do projektowania i kierowania robotami budowlanymi bez ograniczeń w specjalności konstrukcyjno-budowlanej
nr ewid. ZAP / 0110 / PW OK / 05

Zdzisław Grzebielucha
78-100 KOŁOBRZEG, ul. 6 Dywizji Piechoty 7/2
Upr. bud. § 5 ust. 2 i § 13 ust. 1 pkt 4 [illegible]
Nr-A/PB/8300/26/84 wyd. przez WBPPA i [illegible]

ZACHODNIOPOMORSKA OKRĘGOWA
IZBA INŻYNIERÓW BUDOWNICTWA
70-656 Szczecin, ul. Energetyków 9
tel./fax: (091) 462-44-40; (091) 489 8410÷12
www. zap.home.pl e-mail: zap@home.pl

Sz. P.
GRZEBIELUCHA Maciej
ul.Narutowicza 17
78-100 KOŁOBRZEG

ZAŚWIADCZENIE

Pan(i) **GRZEBIELUCHA Maciej**, kod identyfikacyjny **ZAP/BO/0031/06**, zamieszkały(a) 78-100 KOŁOBRZEG Zieleniewo 195, jest członkiem Zachodniopomorskiej Okręgowej Izby Inżynierów Budownictwa oraz posiada wymagane ubezpieczenie od odpowiedzialności cywilnej.

Niniejsze zaświadczenie jest ważne od dnia: **2008-03-01**
do dnia: **2009-02-28**

Szczecin, dnia 2008-02-06

ZACHODNIO-POMORSKA OKRĘGOWA IZBA INŻYNIERÓW BUDOWNICTWA

Zachodniopomorska Okręgowa
Izba Inżynierów Budownictwa
Przewodniczący Rady Okręgowej
mgr inż. Mieczysław Ołtarzewski

Niniejsze zaświadczenie potwierdza zawarcie obowiązkowego ubezpieczenia od odpowiedzialności cywilnej inżynierów budownictwa.

Przedmiotem ubezpieczenia jest odpowiedzialność cywilna deliktowa i kontraktowa ubezpieczonego za szkody wyrządzone w związku z wykonywaniem samodzielnych funkcji technicznych w budownictwie w zakresie posiadanych uprawnień budowlanych.

Suma gwarancyjna na jedno zdarzenie w okresie ubezpieczenia wynosi **50 000 EURO.**

O fakcie powstania szkody należy zawiadomić TU Allianz Polska S.A., ul. Chocimska 17, 00-791 Warszawa niezwłocznie, nie później niż w ciągu 14 dni od chwili uzyskania wiadomości przez poszkodowanego o roszczeniu, które może rodzić odpowiedzialność cywilną ubezpieczonego. Zgłoszenia szkody można dokonać poprzez wypełnienie i przesłanie formularza zamieszczonego na stronie Internetowej Polskiej Izby Inżynierów Budownictwa **www.piib.org.pl**

Posiadanie ubezpieczenia obowiązkowego w ramach umowy generalnej zawartej pomiędzy PIIB a TU Allianz Polska S.A. umożliwia członkom Izby zawarcie dodatkowego ubezpieczenia od odpowiedzialności cywilnej na wyższe sumy gwarancyjne oraz uprawnia do skorzystania z licznych zniżek na prywatne ubezpieczenie mieszkań, ubezpieczenia komunikacyjne, ubezpieczenia NNW i ubezpieczenia turystyczne.

HANZA BROKERS SP. Z O.O. ®

ZA ZGODNOŚĆ
Z ORYGINAŁEM
Zdzisław Grzebielucha

Obsługą merytoryczną przedmiotowego ubezpieczenia zajmuje się broker Polskiej Izby Inżynierów Budownictwa – **Hanza Brokers Sp. z o.o.** – który pod numerem infolinii **0 801 384 666**, stworzonej dla inżynierów budownictwa, rozwiązuje problemy związane z funkcjonowaniem obowiązkowego ubezpieczenia oraz świadczy pomoc w uzyskiwaniu terminowych i pełnych wypłat należnych odszkodowań. **www.hanzabrokers.pl**

Kontynuacja ważności zaświadczenia jest możliwa po dokonaniu obowiązujących opłat składek członkowskich i ubezpieczenia na przydzielone indywidualne konta bankowe 15 dni przed upływem terminu niniejszego zaświadczenia.

ZACHODNIOPOMORSKA
OKRĘGOWA
IZBA
INŻYNIERÓW
BUDOWNICTWA

OKRĘGOWA KOMISJA KWALIFIKACYJNA

Sygn. akt ZAP.OKK-7131, 7132k/97/05

Szczecin, dnia 30 grudnia 2005r.

DECYZJA

Na podstawie art. 24 ust. 1 pkt 2 ustawy z dnia 15 grudnia 2000r. o samorządach zawodowych architektów, inżynierów budownictwa oraz urbanistów *(Dz. U. z 2001r. Nr 5, poz. 42, z późn. zm.)* i art. 12 ust. 1 pkt 1 - 5, art. 12 ust. 3, art. 13 ust. 1 pkt 1 i 2, art. 14 ust. 1 pkt. 2 ustawy z dnia 7 lipca 1994r. Prawo budowlane *(tekst jednolity: Dz. U. z 2003r. Nr 207, poz. 2016 z późn. zm.)* oraz § 12 pkt 1, § 17 ust. 1, pkt 1 i 2 rozporządzenia Ministra Infrastruktury z dnia 18 maja 2005r. w sprawie samodzielnych funkcji technicznych w budownictwie *(Dz. U. Nr 96, poz. 817)*, w związku z art. 104 Kodeksu postępowania administracyjnego *(Dz. U. z 2000r. Nr 98, poz. 1071, z późn. zm.)*

Zachodniopomorska Okręgowa Komisja Kwalifikacyjna

n a d a j e

Panu Maciejowi GRZEBIELUCHA
mgr inż. o kierunku budownictwo

ur. dnia 01 marca 1976r. w Kołobrzegu

UPRAWNIENIA BUDOWLANE
numer ewidencyjny ZAP/0110/PWOK/05

do projektowania i kierowania robotami budowlanymi bez ograniczeń w specjalności konstrukcyjno-budowlanej

UZASADNIENIE

W związku z uwzględnieniem w całości żądania strony, na podstawie art. 107 § 4 K.p.a. odstępuje się od uzasadnienia decyzji. Zakres nadanych uprawnień budowlanych wskazano na odwrocie decyzji.

Pouczenie

Od niniejszej decyzji służy odwołanie do Krajowej Komisji Kwalifikacyjnej Polskiej Izby Inżynierów Budownictwa w Warszawie, za pośrednictwem Zachodniopomorskiej Okręgowej Izby Inżynierów Budownictwa w Szczecinie w terminie 14 dni od daty jej doręczenia.

ZA ZGODNOŚĆ
Z ORYGINAŁEM
Zdzisław Grzebielucha

Skład orzekający Okręgowej Komisji Kwalifikacyjnej:

1. Stanisław Kamiński .....
2. Krzysztof Motylak .....
3. Irena Żywuszko .....

ZACHODNIOPOMORSKA OKRĘGOWA IZBA INŻYNIERÓW BUDOWNICTWA

ZACHODNIOPOMORSKA OKRĘGOWA
IZBA INŻYNIERÓW BUDOWNICTWA
70-656 Szczecin, ul. Energetyków 9
tel./fax: (091) 462-44-40; (091) 489 8410÷12
www. zap.home.pl e-mail: zap@home.pl

Sz. P.
GRZEBIELUCHA Zdzisław Józef
ul.Narutowicza 17
78-100 KOŁOBRZEG

ZAŚWIADCZENIE

Pan(i) **GRZEBIELUCHA Zdzisław Józef**, kod identyfikacyjny **ZAP/BO/2179/01**, zamieszkały(a) 78-100 KOŁOBRZEG ul.Gierczak 45/7, jest członkiem Zachodniopomorskiej Okręgowej Izby Inżynierów Budownictwa oraz posiada wymagane ubezpieczenie od odpowiedzialności cywilnej.

Niniejsze zaświadczenie jest ważne od dnia: **2008-01-01**
do dnia: **2008-12-31**

Szczecin, dnia 2007-11-13

ZACHODNIO-POMORSKA OKRĘGOWA IZBA INŻYNIERÓW BUDOWNICTWA

Zachodniopomorska Okręgowa
Izba Inżynierów Budownictwa
Przewodniczący Rady Okręgowej
mgr inż. Mieczysław Ołtarzewski

Niniejsze zaświadczenie potwierdza zawarcie obowiązkowego ubezpieczenia od odpowiedzialności cywilnej inżynierów budownictwa.

Przedmiotem ubezpieczenia jest odpowiedzialność cywilna deliktowa i kontraktowa ubezpieczonego za szkody wyrządzone w związku z wykonywaniem samodzielnych funkcji technicznych w budownictwie w zakresie posiadanych uprawnień budowlanych.

Suma gwarancyjna na jedno zdarzenie w okresie ubezpieczenia wynosi **50 000 EURO.**

O fakcie powstania szkody należy zawiadomić TU Allianz Polska S.A., ul. Chocimska 17, 00-791 Warszawa niezwłocznie, nie później niż w ciągu 14 dni od chwili uzyskania wiadomości przez poszkodowanego o roszczeniu, które może rodzić odpowiedzialność cywilną ubezpieczonego. Zgłoszenia szkody można dokonać poprzez wypełnienie i przesłanie formularza zamieszczonego na stronie Internetowej Polskiej Izby Inżynierów Budownictwa **www.piib.org.pl**

Posiadanie ubezpieczenia obowiązkowego w ramach umowy generalnej zawartej pomiędzy PIIB a TU Allianz Polska S.A. umożliwia członkom Izby zawarcie dodatkowego ubezpieczenia od odpowiedzialności cywilnej na wyższe sumy gwarancyjne oraz uprawnia do skorzystania z licznych zniżek na prywatne ubezpieczenie mieszkań, ubezpieczenia komunikacyjne, ubezpieczenia NNW i ubezpieczenia turystyczne.

HANZA BROKERS ® SP. Z O.O.

ZA ZGODNOŚĆ
Z ORYGINAŁEM
Zdzisław Grzebielucha

Obsługą merytoryczną przedmiotowego ubezpieczenia zajmuje się broker Polskiej Izby Inżynierów Budownictwa – **Hanza Brokers Sp. z o.o.** – który pod numerem infolinii **0 801 384 666**, stworzonej dla inżynierów budownictwa, rozwiązuje problemy związane z funkcjonowaniem obowiązkowego ubezpieczenia oraz świadczy pomoc w uzyskiwaniu terminowych i pełnych wypłat należnych odszkodowań. **www.hanzabrokers.pl**

Kontynuacja ważności zaświadczenia jest możliwa po dokonaniu obowiązujących opłat składek członkowskich i ubezpieczenia na przydzielone indywidualne konta bankowe 15 dni przed upływem terminu niniejszego zaświadczenia.

Zachodniopomorski Urząd
Wojewódzki w Szczecinie

DUPLIKAT

Koszalin, dnia 31 stycznia 1984 r.

Wojewódzkie Biuro Planowania Przestrzennego
Architektury i Nadzoru Budowlanego
Koszalin

Nr A/PB/8300/28/84

STWIERDZENIE PRZYGOTOWANIA ZAWODOWEGO
do pełnienia samodzielnych funkcji technicznych w budownictwie

Na podstawie §5, ust.2 i §13 ust. 1 pkt. 4 lit. b - rozporządzenia Ministra Gospodarki Terenowej i Ochrony Środowiska z dnia 20 lutego 1975 r. w sprawie samodzielnych funkcji technicznych w budownictwie (Dz.U. Nr 8. poz. 46) stwierdza się, że:
Obywatel **Zdzisław GRZEBIELUCHA**
technik urządzeń sanitarnych
posiada przygotowanie zawodowe upoważniające do wykonywania samodzielnej funkcji
Kierownika budowy i robót
w specjalności: **instalacyjno-inżynieryjnej w zakresie instalacji sanitarnych**
Obywatel **Zdzisław GRZEBIELUCHA** jest upoważniony do:

1. kierowania, nadzorowania i kontrolowania budowy i robót, kierowania i kontrolowania wytwarzania konstrukcyjnych elementów instalacji oraz oceniania i badania stanu technicznego w zakresie instalacji sanitarnych o powszechnie znanych rozwiązaniach konstrukcyjnych,
2. do sporządzania w budownictwie osób fizycznych projektów instalacji sanitarnych o powszechnie znanych rozwiązaniach konstrukcyjnych i schematach technicznych.

Oryginał dokumentu „Stwierdzenie przygotowania zawodowego..." podpisał z up. Wojewody Główny Architekt Województwa Koszalińskiego mgr inż. arch. Wojciech Wojciechowski
Pieczęć okrągła z Godłem Państwa i napisem w otoku: Urząd Wojewódzki w Koszalinie.
Duplikat powyższego dokumentu wystawiono na podstawie dokumentów posiadanych w archiwum Zachodniopomorskiego Urzędu Wojewódzkiego w Szczecinie.

ZA ZGODNOŚĆ
Z ORYGINAŁEM
Zdzisław Grzebielucha

Szczecin, 18.11.1999r.

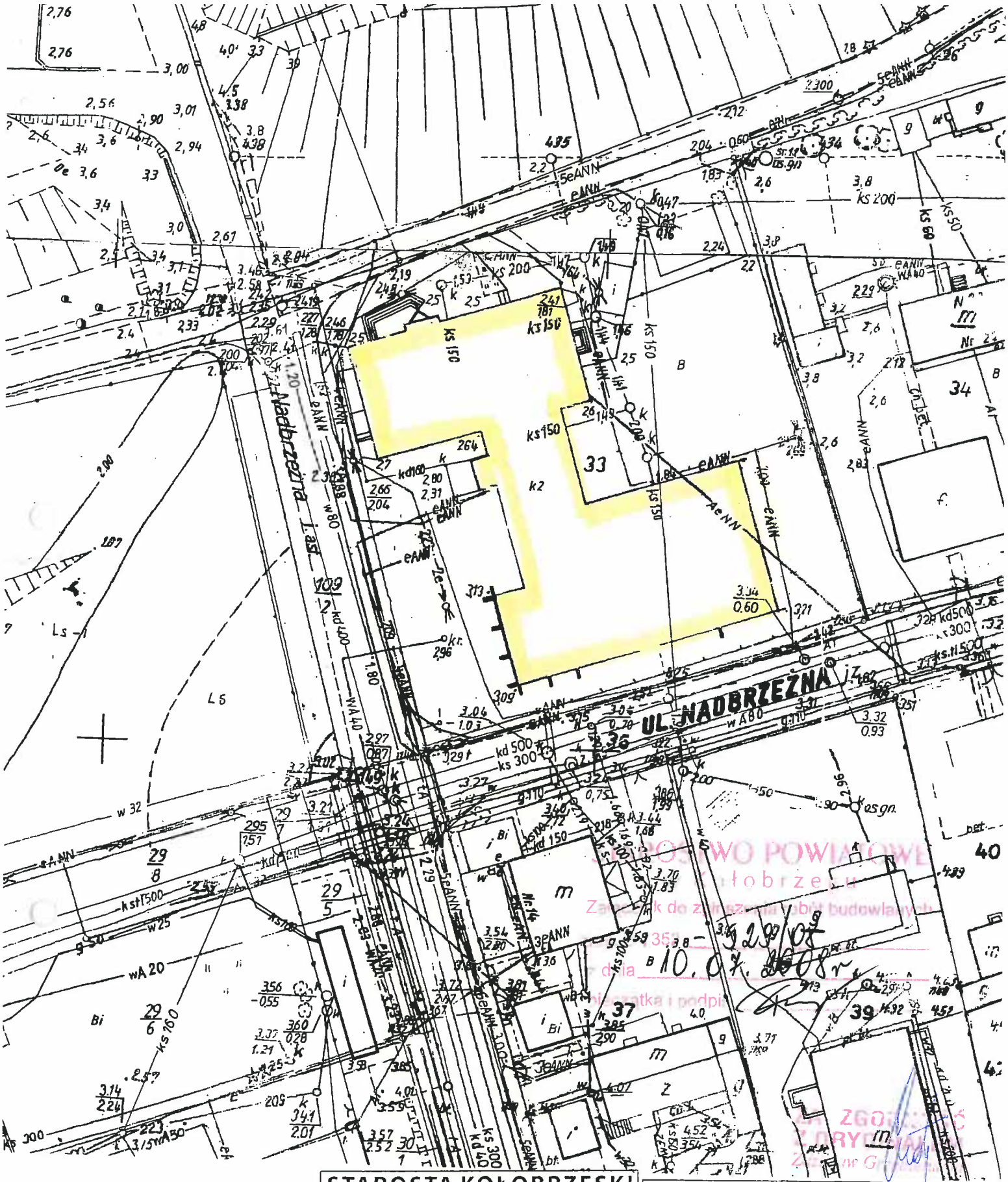

STAROSTWO POWIATOWE
w Kołobrzegu
Zamówienia do zgłoszenia robót budowlanych
nr 529/08
z dnia 10.07.2008 r.
Pieczątka i podpis

ZA ZGODNOŚĆ Z ORYGINAŁEM
Zbigniew Grabowski

MAPA SYTUACYJNO-WYSOKOŚCIOWA
SKALA 1: 500
woj. zachodniopomorskie
Powiat: KOŁOBRZESKI
Gmina USTRONIE MORSKIE
Obręb USTRONIE MORSKIE
Działka nr 33
Sporządzono w/g stanu z roku

STAROSTA KOŁOBRZESKI
WYDZIAŁ GEODEZJI I GOSPODARKI NIERUCHOMOŚCIAMI

Poświadcza się zgodność niniejszej mapy z oryginałem przyjętym do powiatowego zasobu geodezyjnego i kartograficznego w dniu ..... i zaewidencjonowanym pod nr 3879/2008

Niniejsza mapa nie może służyć do celów projektowych.

Kołobrzeg, dnia 16.06.2008

INSPEKTOR
(imię i nazwisko, podpis, stanowisko służbowe osoby upoważnionej)
Zbigniew Wojtaszek

(3)

STAROSTA KOŁOBRZESKI
WYDZIAŁ GEODEZJI I GOSPODARKI NIERUCHOMOŚCIAMI

Reprodukowanie, rozpowszechnianie i rozprowadzanie niniejszego dokumentu wymaga zezwolenia, o którym mowa w art. 18 ustawy z dnia 17 maja 1989 r. - Prawo geodezyjne i kartograficzne (Dz. U. z 2005 r. Nr 240, poz. 2027, z późniejszymi zmianami)

Kołobrzeg, dnia 16.06.2008

INSPEKTOR
(imię i nazwisko, podpis, stanowisko służbowe osoby upoważnionej)
Zbigniew Wojtaszek

(3)

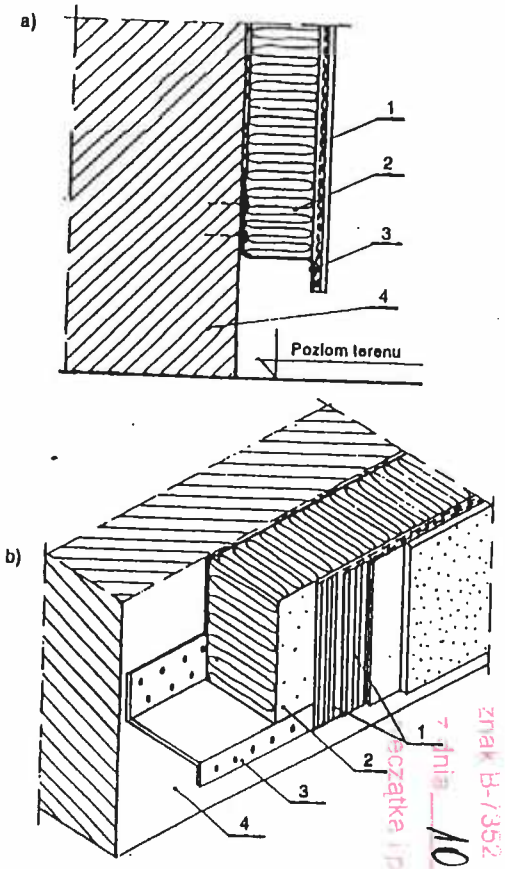

Rys. 14. Szczegół ocieplenia cokołu, gdy ściana parteru nie jest nadwieszona nad cokołem:
a – przekrój pionowy, b – widok aksonometryczny
1 – warstwa ochronna podwójnie zbrojona tkaniną szklaną, 2 – płyty styropianowe,
3 – profil z blachy ocynkowanej lub aluminiowej, przymocowany
do ściany, 4 – ściana cokołowa

STAROSTWO POWIATOWE
w Kołobrzegu
Załącznik do zgłoszenia robót budowlanych
znak B-7352 – 519/08
z dnia 10.07.2008 r.
Pieczątka i podpis

Zdzisław Grzebielski
78-100 KOŁOBRZEG, ul. 5 Dywizji Piechoty 20/2
Upr. bud. § 5 ust. 2 i § 13 ust. 1 pkt. 1
Nr A/P/B/0300/2/04 wyd. przez mapę

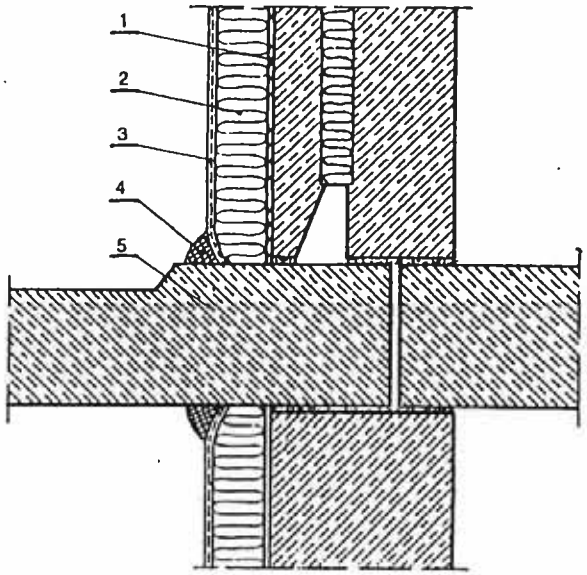

Rys. 15. Szczegół ocieplenia ściany przy płycie balkonowej lub loggiowej
1 – masa klejąca, 2 – płyty styropianowe, 3 – warstwa zbrojona, 4 – kit elastyczny,
np. silikonowy, 5 – płyta balkonowa lub loggiowa

Szczeliny wąskie o szerokości 2–4 cm można uszczelnić w sposób zgodny z rysunkiem 16a. Brzegi płyt styropianowych tworzące szczelinę dylatacyjną należy pokryć warstwą zbrojoną. Po stwardnieniu tej warstwy należy wcisnąć w szczelinę dylatacyjną uszczelkę poliuretanową bitumowaną lub woskowaną i wypełnić szczelinę od zewnątrz kitem elastycznym, np. silikonowym.

Szczeliny o szerokości większej niż 4 cm należy uszczelniać w sposób zgodny z rysunkiem 16b. Na brzegach ścian przyległych do dylatacji należy przymocować odpowiednie profile z blachy ocynkowanej, a następnie przykleić płyty styropianowe i pokryć je warstwą zbrojoną oraz wyprawą tynkarską.

Zdzisław Grzebielucha
78-100 KOŁOBRZEG, ul. 6 Dywizji Piechoty 77/2
Upr. bud. § 5 ust. 2 i § 13 ust. 1 pkt. 4 [illegible]
Nr-A/PB/K300/2K/94 wyd. przez WBPPA [illegible]