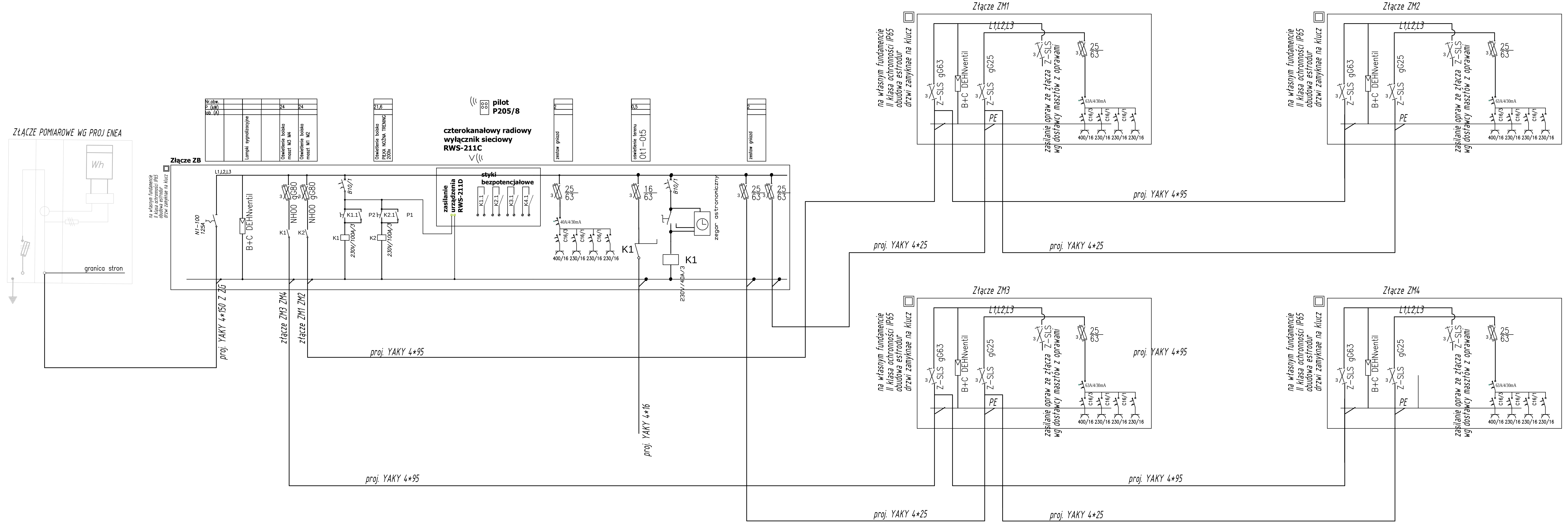

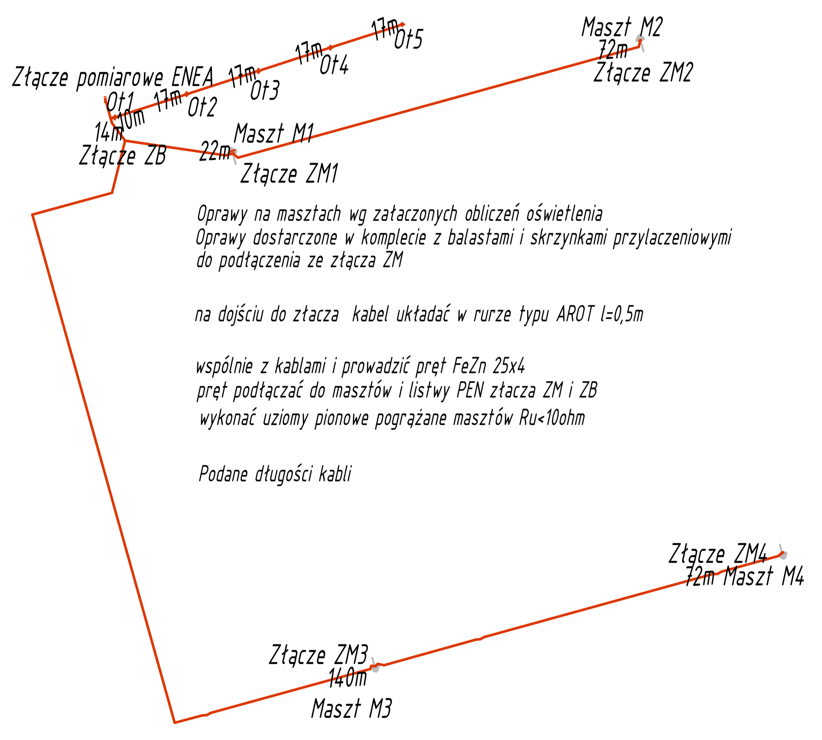

Ot-oprawa typu 1214 Clima 100W
oprawy wyposażone w zabezpieczenie gG 6A
na dojściu do oprawy kabel układać w rurze typu AROT l=0,5m
oprawy podłączać symetrycznie z faz

Oprawy na masztach wg załaczonych obliczeń oświetlenia
Oprawy dostarczone w komplecie z balastami i skrzynkami przylaczeniowymi
do podłączenia ze złącza ZM

na dojściu do złacza kabel układać w rurze typu AROT l=0,5m

wspólnie z kablami i prowadzić pręt FeZn 25x4
pręt podłączać do masztów i listwy PEN złacza ZM i ZB
wykonać uziomy pionowe pogrążane masztów Ru<10ohm

Podane długości kabli

PRAWA AUTORSKIE ZASTRZEŻONE

ARCHITEKCI
PAWEŁ WINIECKI
70-440 SZCZECIN
UL. KS. BOGUSŁAWA X 5/5
tel/fax: 607 28 28 39, e-mail: 4pepe@interia.pl

projekt / obiekt :
"Budowa boiska wielofunkcyjnego w Ustroniu Morskim"

adres :
Ustronie Morskie, obręb ewidencyjny nr 1, działki nr: 388, 387/1, 390/1, 389/3, 382/6, 382/3

inwestor / adres :
Gmina Ustronie Morskie
ul. Rolna 2, 78-111 Ustronie Morskie

rysunek / temat / treść :
SCHEMAT OŚWIETLENIA BOISKA

autor /projektant: mgr inż.Szymon Woyke	uprawnienia elektryczne bez ograniczeń upr.proj. nr 183/Sz/2002	podpis :
sprawdził: mgr inż.Norbert Wszytko	uprawnienia elektryczne bez ograniczeń upr.proj. nr 183/Sz/2002	podpis :
opracował:		podpis :

faza :	branża : ELEKTRYCZNA	rys . nr :
skala :	miejsce i data: Szczecin 12.2013	IE-S1