# ROZDZIELNICA RGP

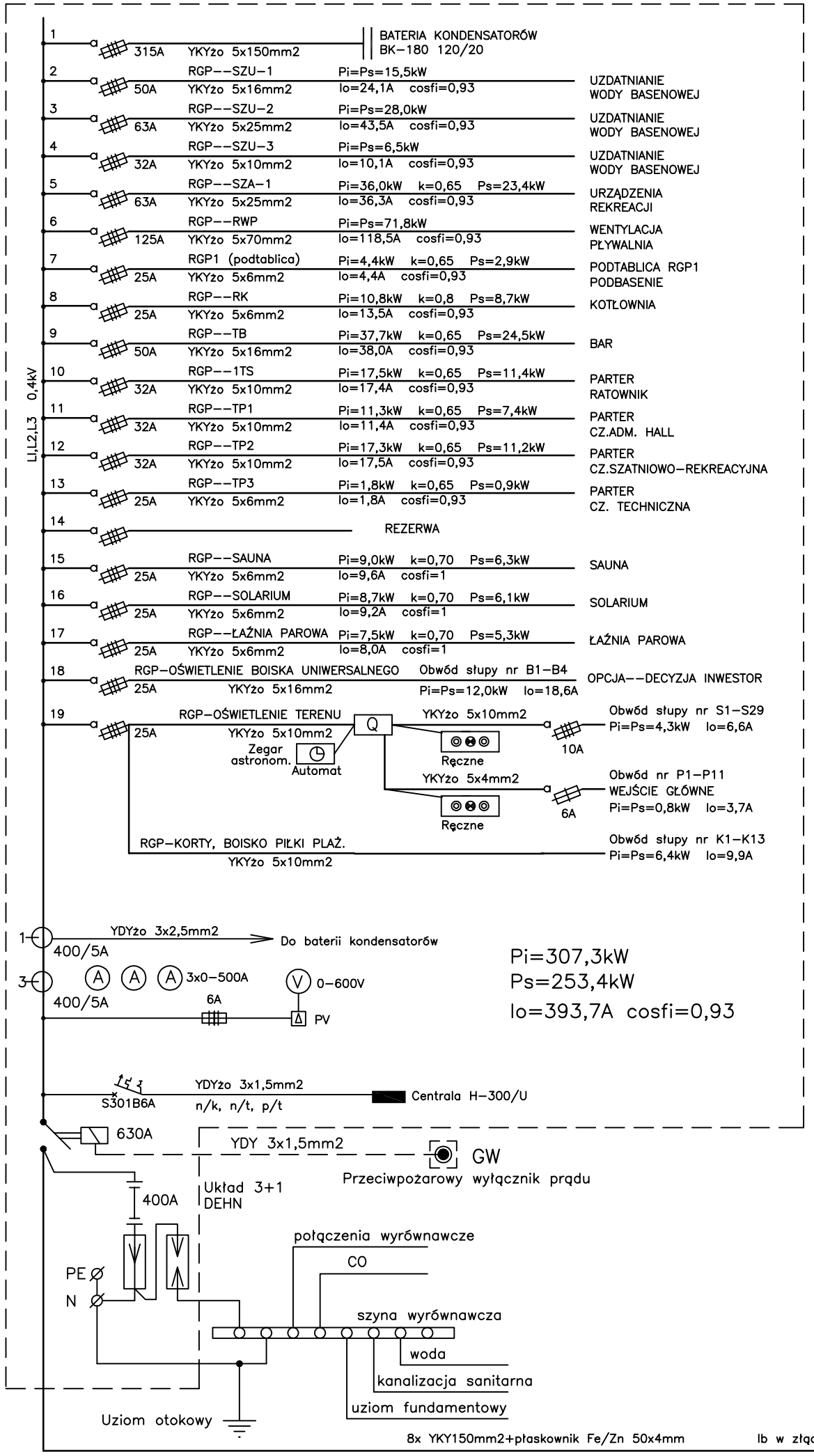


DO ZKP WG ODRĘBNEGO OPRACOWANIA
ENERGA SA KOŁOBRZEG

**SIEĆ NN W UKŁADZIE TN-C,**
**INSTALACJE W BUDYNKU W UKŁADZIE TN-S**


PAWEŁ TIEPŁOW – PRACOWNIA PROJEKTOWA
04-302 Warszawa, ul.Osowska 27 m.5 tel.fax:(22) 612 47 11
kom. 0-608-052-956 e-mail: tieplow@wp.pl


*INWESTOR:*
URZĄD GMINY USTRONIE MORSKIE
ul. Bolesława Chrobrego 68 78-111 Ustronie Morskie

*TEMAT:*
CENTRUM SPORTOWO-REKREACYJNE
w Ustroniu Morskim ul. Wojska Polskiego

| | |
|---|---|
| *PROJEKTANT:* **inż. Jarosław Sokołowski** **upr. nr KL-279/91** | *PODPIS* |
| *SPRAWDZIŁ:* **mgr inż. Zbigniew Tatarczuch** **upr. nr KL-255/91** | |
| *BRANŻA:* **ELEKTRYCZNA** | *DATA:* **06.2006** |
| *FAZA:* **PROJEKT WYKONAWCZY** | *SKALA:* |
| *NAZWA RYSUNKU:* **Schemat rozdziału energii Rozdzielnia RGP** | *NR RYSUNKU:* E1.1 |