KOMORA POMP

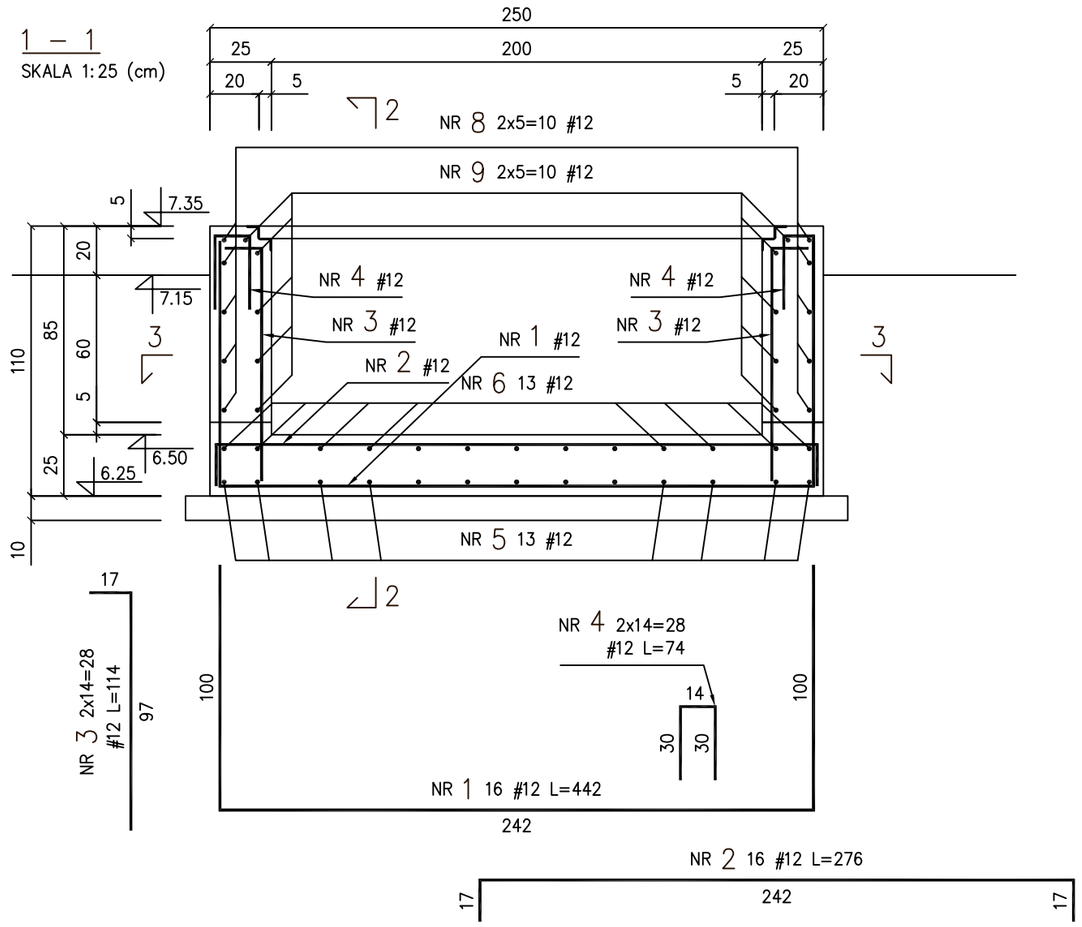

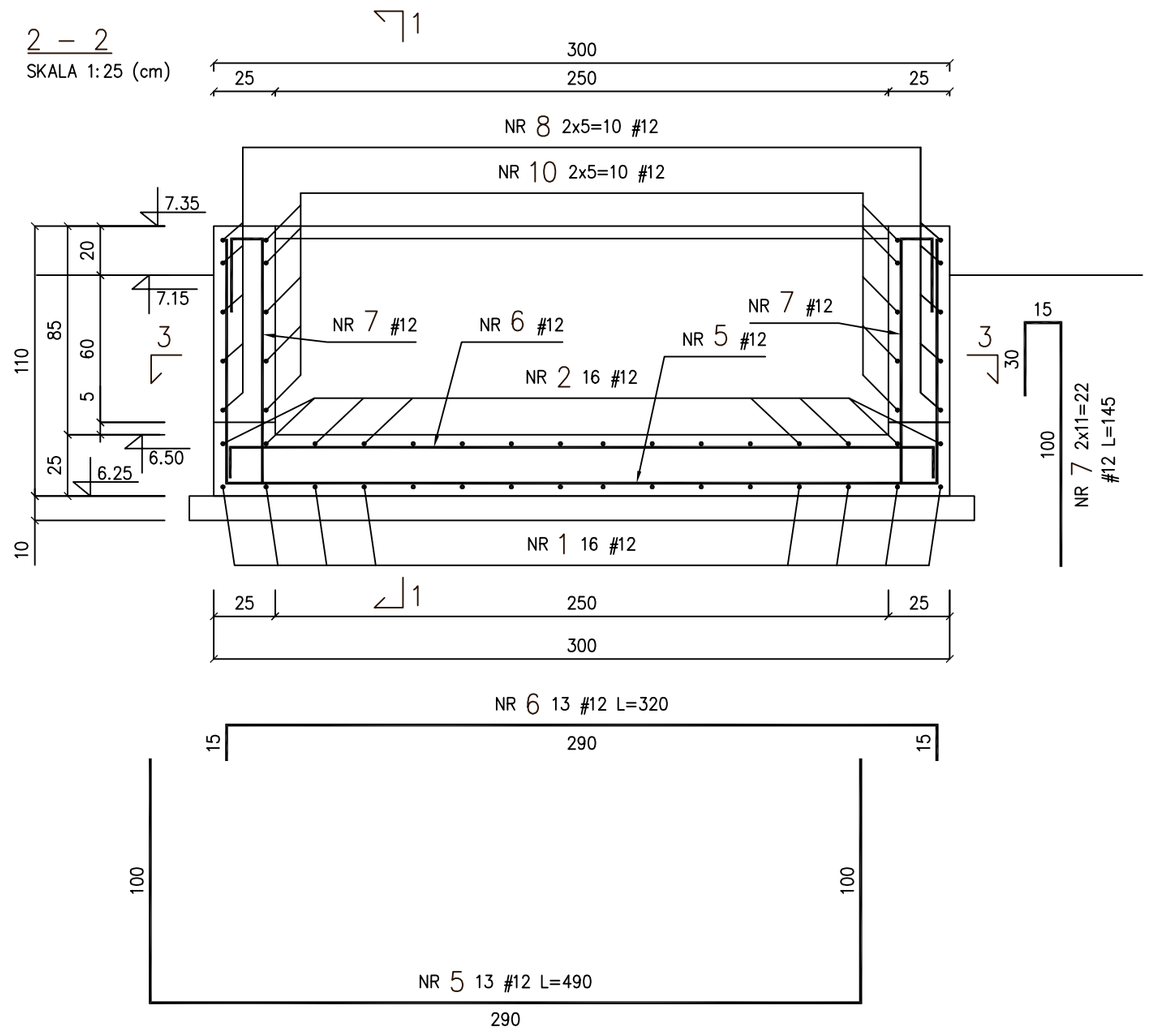

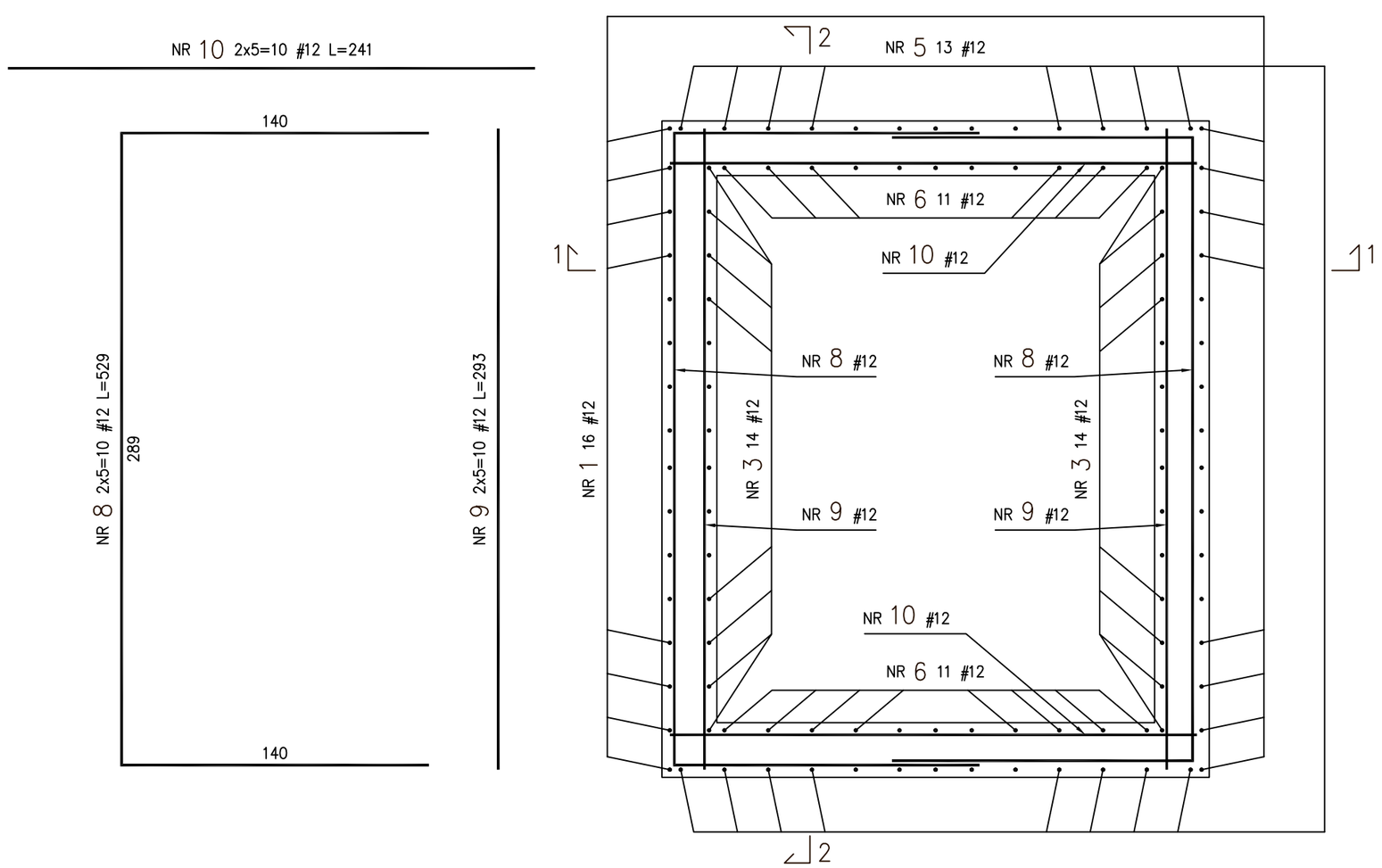

ZESTAWIENIE STALI ZBROJENIOWEJ

	RODZAJ I LICZBA PRĘTÓW ZBROJENIA						
Liczba	Nr	Rodzaj		Długość	Liczba		All
	pręta	i śred.			prętów		
		pręta			w 1 elem.	ogółem	#12
szt.		mm		m.	szt.		
1	**1**	#	12	4,42	16	16	70,72
1	**2**	#	12	2,76	16	16	44,16
1	**3**	#	12	1,14	28	28	31,92
1	**4**	#	12	0,74	28	28	20,72
1	**5**	#	12	4,90	13	13	63,70
1	**6**	#	12	3,20	13	13	41,60
1	**7**	#	12	1,45	22	22	31,90
1	**8**	#	12	5,29	10	10	52,90
1	**9**	#	12	2,93	10	10	29,30
1	**10**	#	12	2,41	10	10	24,10
1	**11**	#	12	0,20	40	40	8,00
				RAZEM		m	419,0
						kg/mb	0,888
				RAZEM		kg	372
				RAZEM		kg	**372**

W KONSTRUKCJI KOMORY BĘDZIE ZABETONOWANA INSTALACJA TECHNOLOGICZNA PRZEDSTAWIONA W ODRĘBNYM PROJEKCIE. W PRZYPADKU KOLIZJI ZBROJENIA Z PRZEWODAMI PRĘTY NALEŻY ROZSUWAĆ, A JEŚLI TO KONIECZNE POJEDYŃCZE PRĘTY MOŻNA ROZCINAĆ. PODOBNIE MOŻNA POSTĘPOWAĆ W PRZYPADKU KOLIZJI PRĘTÓW Z TAŚMAMI DYLATACYJNYMI.

BETON HYDROTECHNICZNY WIBROWANY
BH25MPa, W=8 : 4m3
OTULINA 3cm.
WYMIARY W CENTYMETRACH
±0.00 = 7,15 m npm

PAWEŁ TIEPŁOW - PRACOWNIA PROJEKTOWA
04–302 Warszawa, ul.Osowska 27 m.5 tel.fax:(22) 612 47 11
kom. 0–608–052–956 e–mail: tieplow@wp.pl

INWESTOR:
URZĄD GMINY USTRONIE MORSKIE
ul. Bolesława Chrobrego 68 78–111 Ustronie Morskie

TEMAT:
CENTRUM SPORTOWO-REKREACYJNE
w Ustroniu Morskim ul. Wojska Polskiego
KONSTRUKCJE NIECEK BASENOWYCH

GŁÓWNY PROJEKTANT: nr upr. St–884/87
arch. PAWEŁ TIEPŁOW
PODPIS

PROJEKTANCI: nr upr. St–281/88
mgr inż. ZBIGNIEW PAWLAK

SPRAWDZIŁ: nr upr. St–83/89
mgr inż. JACEK OKUROWSKI
PODPIS

BRANŻA: HYDROTECHNICZNO–BUDOWLANA
DATA: 08.2006

FAZA: PROJEKT WYKONAWCZY
SKALA: 1:25

NAZWA RYSUNKU:
KOMORA POMP
RYSUNEK ZBROJENIOWY

NR RYSUNKU: **K-11**