RZUT Z GÓRY
SKALA 1:50

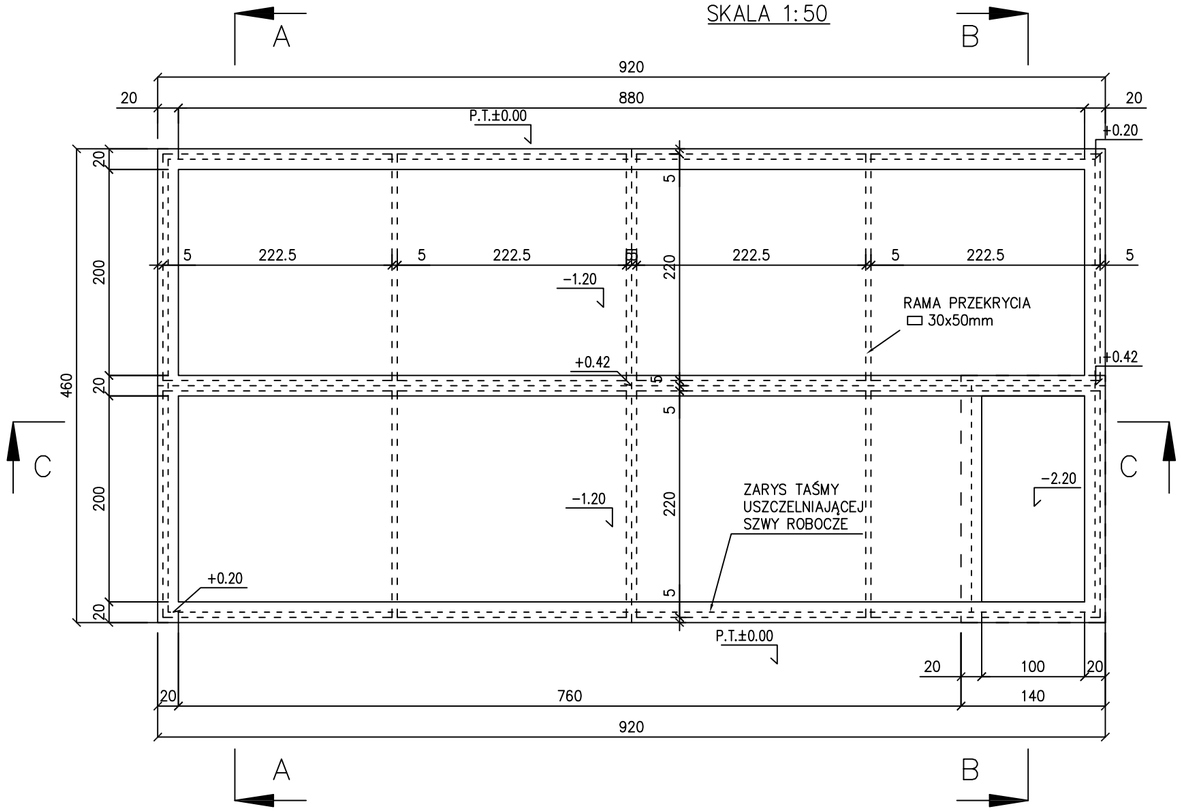

PRZEKRÓJ A – A
SKALA 1:50

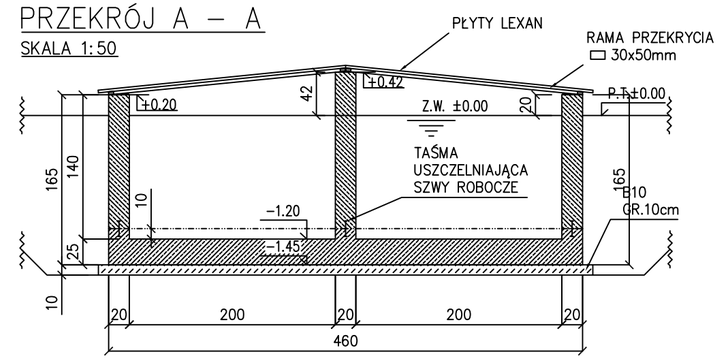

PRZEKRÓJ B – B
SKALA 1:50

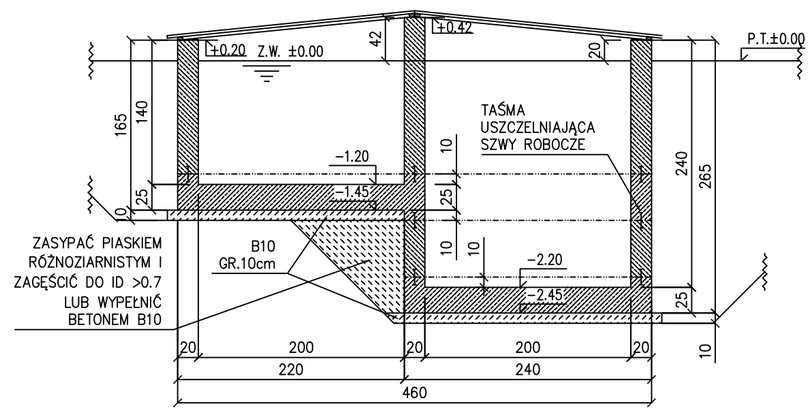

PRZEKRÓJ C – C
SKALA 1:50

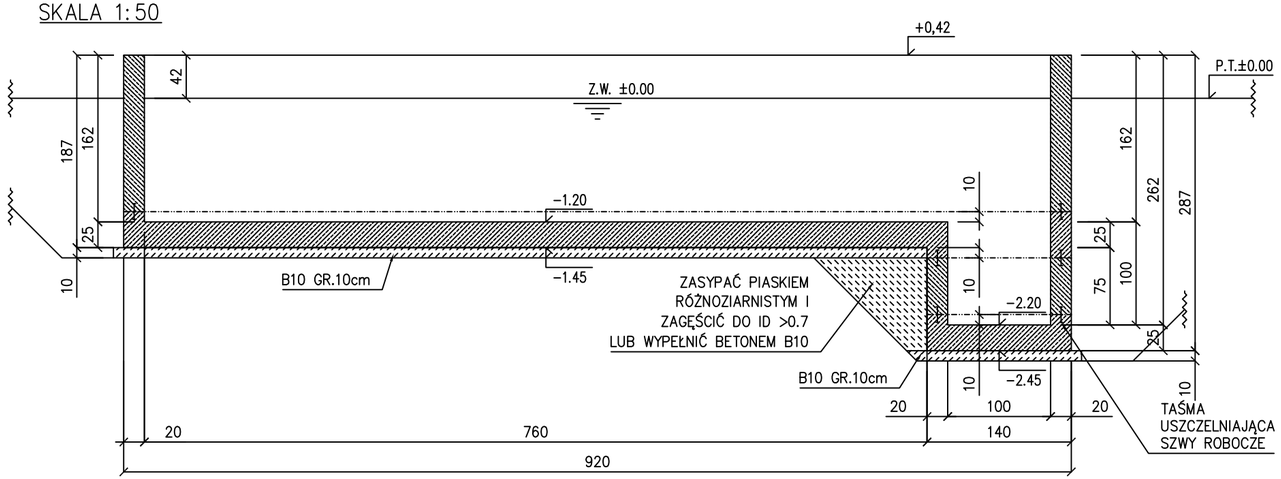

UWAGI:
- BETON HYDROTECHNICZNY WIBROWANY KLASY BH 25 O WODOSZCZELNOŚCI W=8,
- SZWY ROBOCZE NIECKI MALOWAĆ OD ŚRODKA PREPARATEM XYPEX LUB MAXSEAL SUPER F-MY DRIZORO PASEM O SZEROKOŚCI 20 CM (PO 10 CM OD LINII SZWU)
- TAŚMA USZCZELNIAJĄCA SZWY ROBOCZE FIRMY "SIKA" LUB "TRICOSAL"
- PRZYGOTOWANIE SZWÓW ROBOCZYCH WG OPISU
- DO WYPEŁNIANIA OTWORÓW PO ŚCIĄGACH SZALUNKÓW NALEŻY UŻYWAĆ SYSTEMOWEJ ZAPRAWY O WŁASNOŚCIACH BEZSKURCZOWYCH, ZAPEWNIAJĄCYCH USZCZELNIENIE PRZEJŚĆ.
- ELEMENTY DO ZABETONOWANIA WG ODRĘBNEGO PROJEKTU.
- USYTUOWANIE WG PROJ. BRANŻY ARCHITEKTONICZNEJ.

±0.00 = 7,15 m npm

PAWEŁ TIEPŁOW - PRACOWNIA PROJEKTOWA
04–302 Warszawa, ul.Osowska 27 m.5 tel.fax:(22) 612 47 11
kom. 0–608–052–956 e–mail: tieplow@wp.pl

INWESTOR:
URZĄD GMINY USTRONIE MORSKIE
ul. Bolesława Chrobrego 68 78–111 Ustronie Morskie

TEMAT:
CENTRUM SPORTOWO-REKREACYJNE
w Ustroniu Morskim ul. Wojska Polskiego
KONSTRUKCJE NIECEK BASENOWYCH

GŁÓWNY PROJEKTANT: nr upr. St–884/87 arch. PAWEŁ TIEPŁOW	PODPIS
PROJEKTANCI: nr upr. St–281/88 mgr inż. ZBIGNIEW PAWLAK	
SPRAWDZIŁ.: nr upr. St–83/89 mgr inż. JACEK OKUROWSKI	PODPIS
BRANŻA: HYDROTECHNICZNO–BUDOWLANA	DATA: 08.2006
FAZA: PROJEKT WYKONAWCZY	SKALA: 1:50
NAZWA RYSUNKU: KOMORA TECHNOLOGICZNA RYSUNEK BUDOWLANY	NR RYSUNKU: **K-8**